Еврокров
Ваш дом — наша гордость
www.eurokrov.ru
Тел. (495) 725-04-55

roofart®

РУКОВОДСТВО ПО УСТАНОВКЕ

RWS

Водосточные системы ROOFART обеспечивают отвод атмосферных осадков с любого вида кровлей.

Данное руководство поможет Вам в выборе и правильной установке водосточных систем **ROOFART Rainwater Systems**.

ОГЛАВЛЕНИЕ

1. Общие сведения 2
2. Элементы системы 3
3. Выбор системы 4
4. Инструменты, необходимые для монтажа 5
5. Монтаж крючков 6
6. Монтаж желобов 8
7. Соединение желобов 9
8. Монтаж внутренних и внешних углов 90^0 9
9. Установка труб 10
10. Монтаж сливных колен 11
11. Другие принадлежности 12

ROOFARTGROUP® - ВСЕ ПРАВА ЗАЩИЩЕНЫ.

2. ЭЛЕМЕНТЫ СИСТЕМЫ ROOFART:

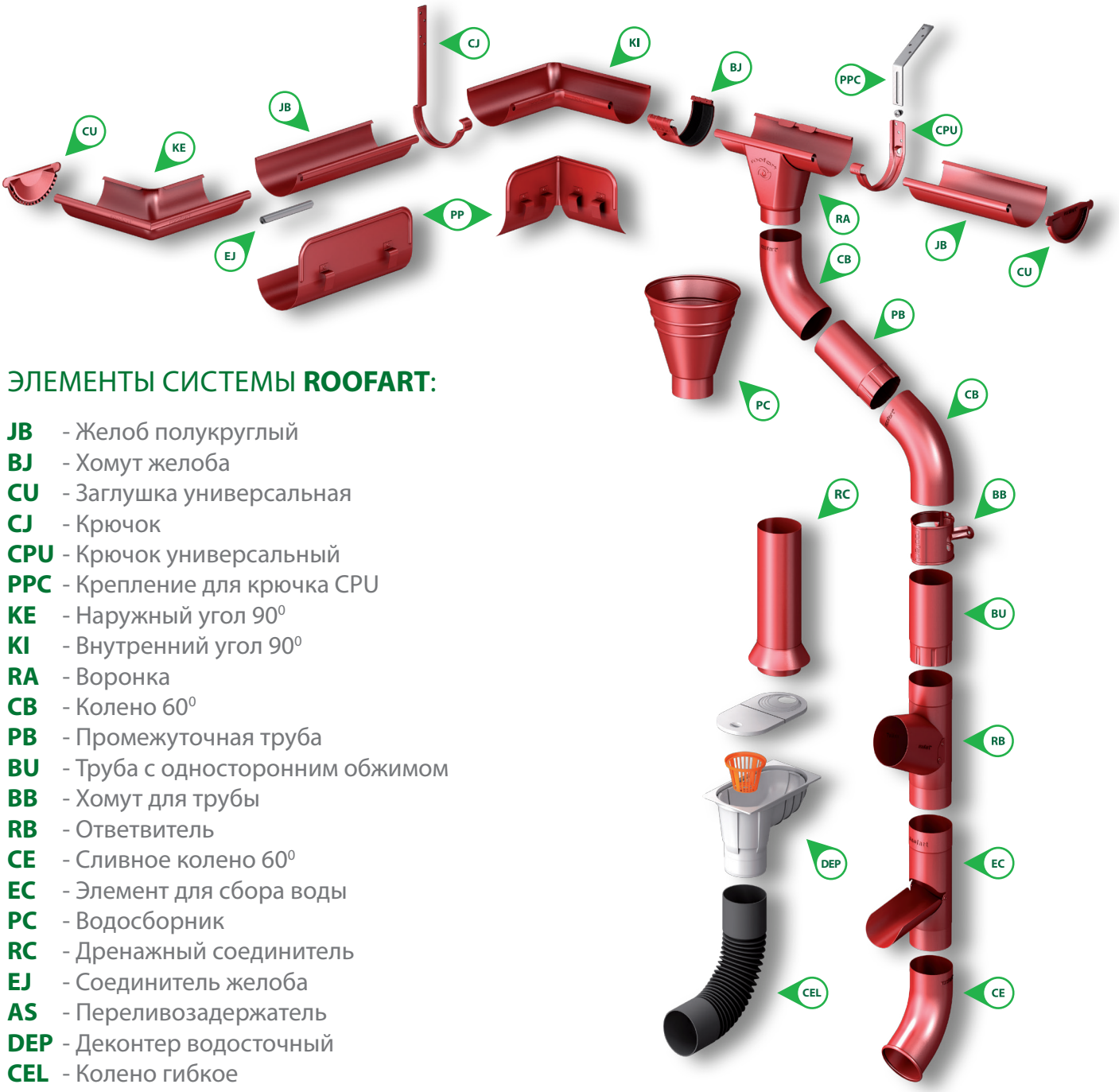

ЭЛЕМЕНТЫ СИСТЕМЫ **ROOFART**:

JB - Желоб полукруглый
BJ - Хомут желоба
CU - Заглушка универсальная
CJ - Крючок
CPU - Крючок универсальный
PPC - Крепление для крючка CPU
KE - Наружный угол 90^0
KI - Внутренний угол 90^0
RA - Воронка
CB - Колено 60^0
PB - Промежуточная труба
BU - Труба с односторонним обжимом
BB - Хомут для трубы
RB - Ответвитель
CE - Сливное колено 60^0
EC - Элемент для сбора воды
PC - Водосборник
RC - Дренажный соединитель
EJ - Соединитель желоба
AS - Переливозадержатель
DEP - Деконтер водосточный
CEL - Колено гибкое

Водосточные системы **ROOFART** изготовляются на оборудовании последнего поколения из предокрашенной жести **Prelaq SSAB**.

PARTNER SSAB

ЦВЕТОВАЯ ПАЛИТРА:

1. КРАСНЫЙ	RAL - 3011
2. КИРПИЧНЫЙ	RAL - 3009
3. ВИШНЕВЫЙ	RAL - 3005
4. КОРИЧНЕВЫЙ	RAL - 8017
5. БЕЛЫЙ	RAL - 9010

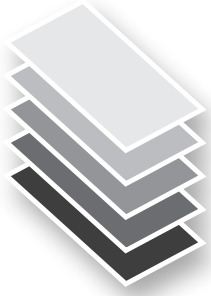

ТЕХНИЧЕСКИЕ ДАННЫЕ:

1. Стальной лист
2. Слой цинка 275гр /м^2
3. Пассивационный слой
4. Грунтовка
5. Слой краски Prelaq RWS 35мкр

3. ВЫБОР СИСТЕМЫ

Водосточная система ROOFART продается двух размеров: 125/87 мм и 150/100 мм.

Для кровлей площадью до 150 м2 мы рекомендуем использовать желоба 125 мм и трубы 87 см, а желоба 150 мм и трубы 100 мм рекомендуется для кровлей площадью более 150 м2.

Для свеса длиною до 10 м используется один сток, а в случаях, когда длина свеса кровли превышает 10 м – монтируются две трубы у обоих концов.

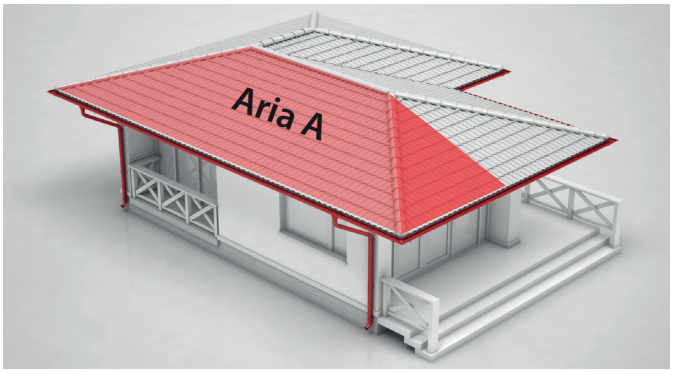

1 BU (A, м²)	2 BU (A, м²)
125-200	200-300

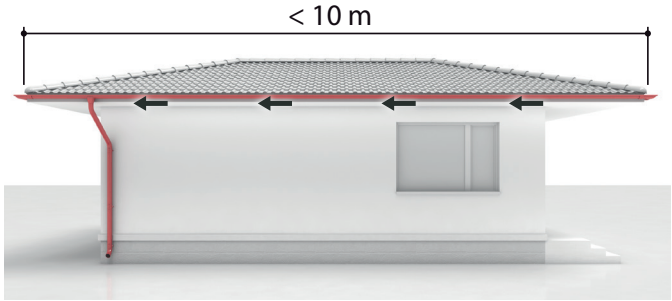

При длине свеса кровли до 10 м устанавливается один сток.

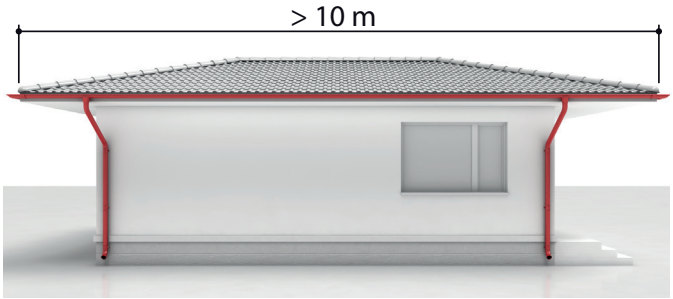

При длине свеса кровли более 10 м устанавливаются два стока у углов.

СХЕМА РАСПОЛОЖЕНИЯ СТОКОВ ДЛЯ РАЗЛИЧНЫХ ВИДОВ КРОВЛИ

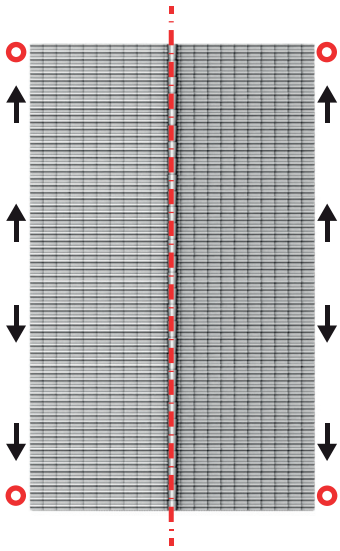

Кровля с двумя стоками

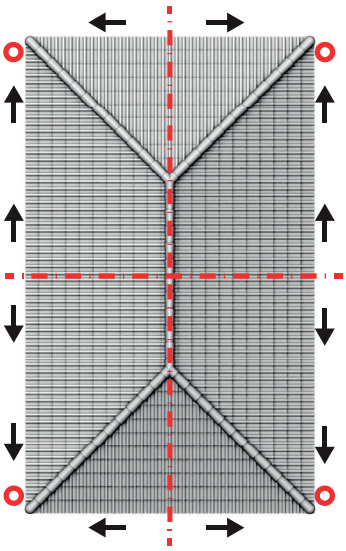

Кровля с четырьмя стоками

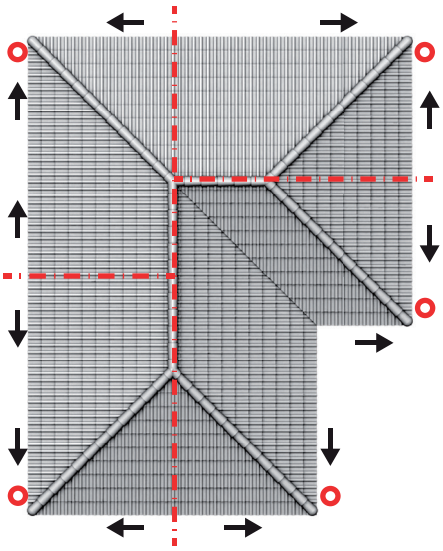

Кровля с несколькими стоками

ROOFARTGROUP® - ВСЕ ПРАВА ЗАЩИЩЕНЫ.

4. ИНСТРУМЕНТЫ, НЕОБХОДИМЫЕ ДЛЯ МОНТАЖА

Ватерпас

Инструмент для загиба **CJ**

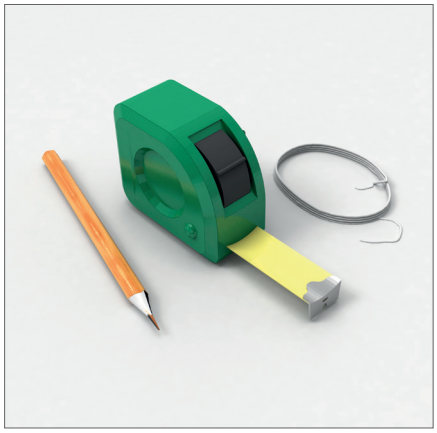

Рулетка, карандаш, веревка

Ножовка

Заклепочные клещи

Дрель с аккумулятором

Резиновый и металлический молотки

Клещи

Ножницы по металлу

5. МОНТАЖ КРЮЧКОВ

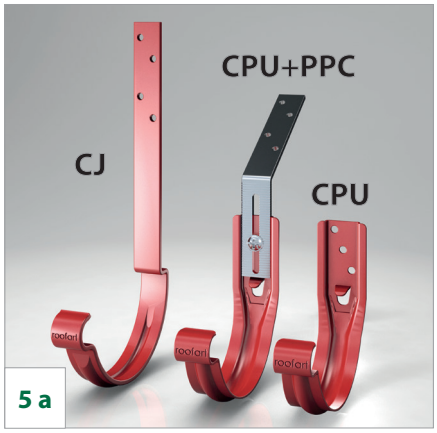

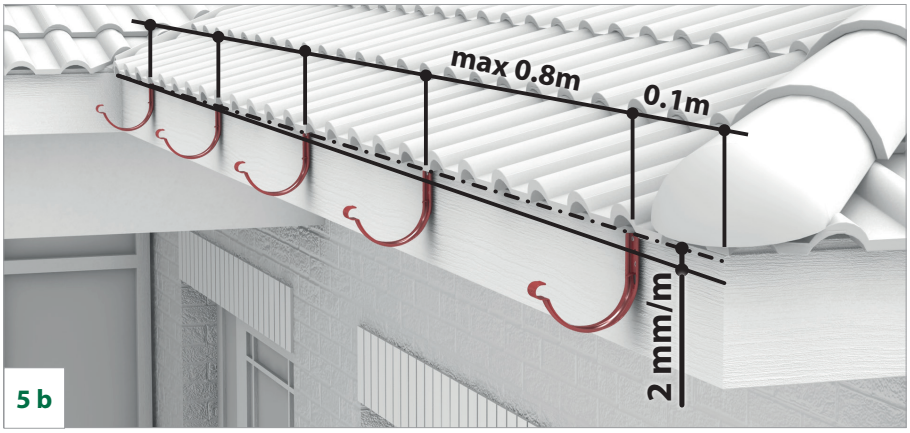

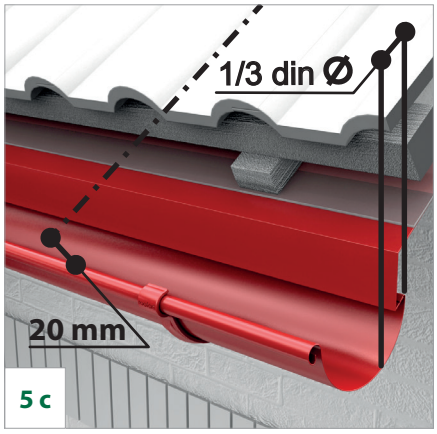

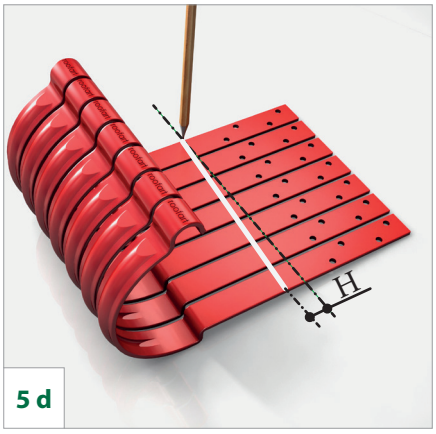

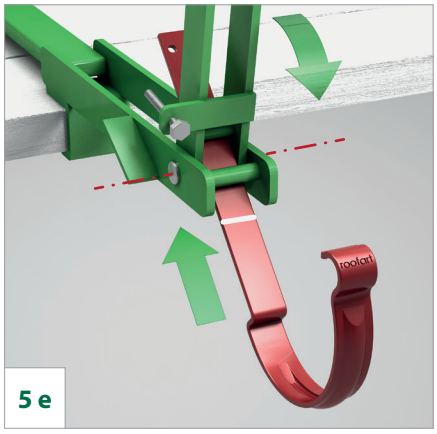

Крючки системы **ROOFART** бывают двух видов (рис. 5a):

a) **CJ** – крючок крепления желоба, выполненный из стальной полосы толщиной 4 мм;

b) **CPU** - универсальный крючок, изготовленный из стальной полосы толщиной 1,5 мм.

До монтажа крючков необходимо обозначить наклон стока в направление месторасположения водосточной трубы. Желательно, чтобы угол наклона желоба составлял около 2 мм на 1 погонный метр (рис. 5b).

Крючки монтируются на одинаковом расстоянии друг от друга, которое не должно превышать Ø,8 м, торцевые держатели желобов монтируются на расстоянии Ø,1 м от кромки кровли (рис. 5b).

ПРИМЕЧАНИЕ: *Расстояние Ø,1 м от кромки кровли* ***НЕ применяется*** *при монтаже внешнего угла (**KE**).*

Крючки **CPU** могут монтироваться как на стропиле (с использованием *крепления для крючка* **PPC**), так и непосредственно на лобовой доске – рис. 5h.

Крючки типа **CJ** монтируются над стропилами.

Также, внешняя сторона желоба должна быть на 2Ø-3Ø мм ниже воображаемого продолжения остова (рис. 5c).

Монтаж крючков начинают с определения линии горизонта и угла наклона стока.

Крючки монтируются от центра кровли к краям, между которыми натягивается «шнур», который обозначает необходимый наклон.

От линии горизонта монтируется первый крючок. После крепления первого и последнего крючков, натягивается «шнур», обозначающий наклон стока. Учитывая скос каждого крючка при наклоне, монтируются другие крючки.

До монтажа крючки (**CJ**) загибаются специальным устройством в предварительно отмеченных местах (рис. 5e – рис. 5g).

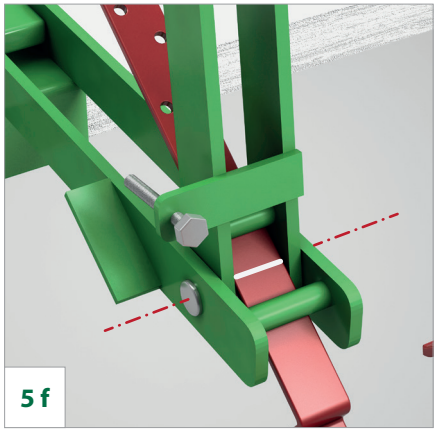

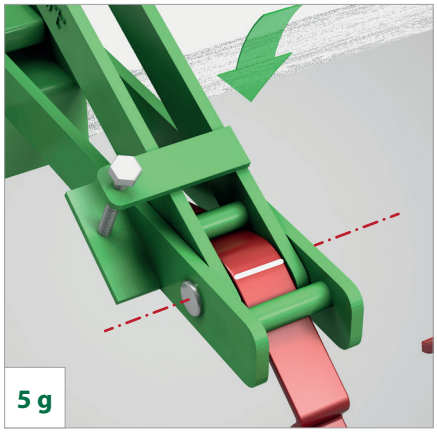

ROOFARTGROUP® - ВСЕ ПРАВА ЗАЩИЩЕНЫ.

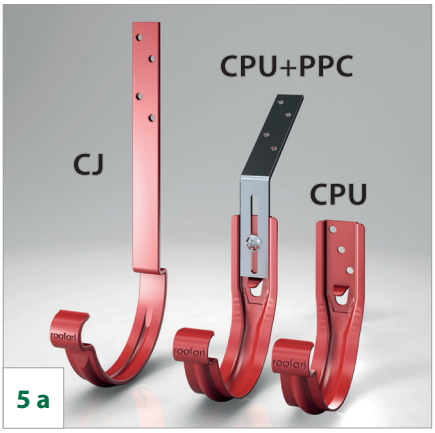

5 a

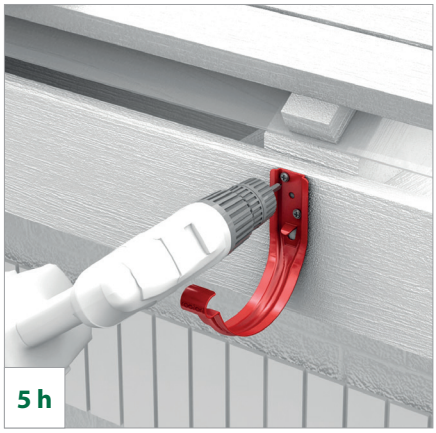
5 h

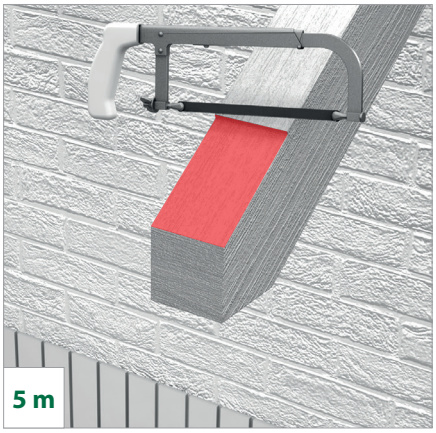
5 m

В зависимости от вида кровли и архитектуры строения, могут использоваться различные виды крючков - держателей желобов. Для перпендикулярных кровель монтируются крючки типа **CPU**, а для наклонных – длинные крючки **CJ**.

Длинные поддерживающие крючки **CJ** монтируются так, чтобы они были утопленными в нижней части обрешетки, над стропилами (рис. 5m, 5n).

Универсальные крючки **CPU** могут монтироваться как непосредственно на лобовой доске, так и на стропилах с помощью крепления для крючка (**PPC**) (рис. 5j + 5l).

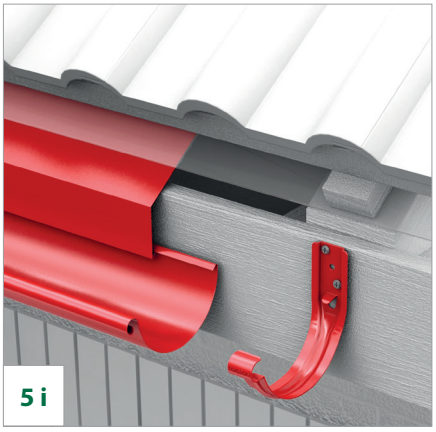
5 i

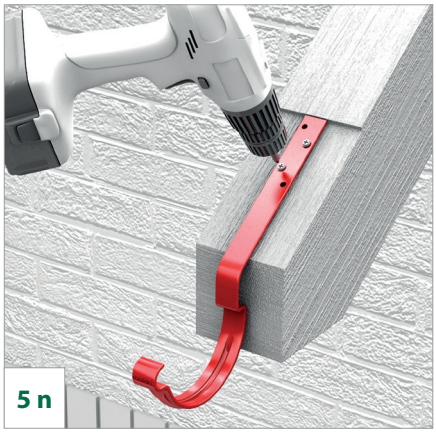
5 n

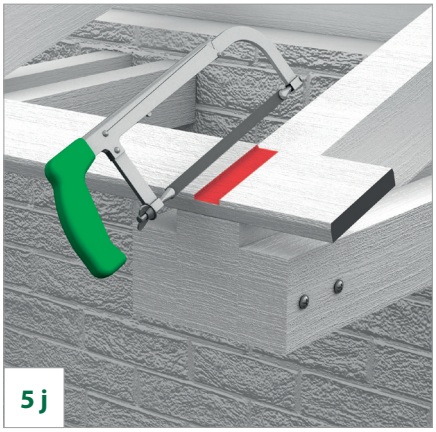
5 j

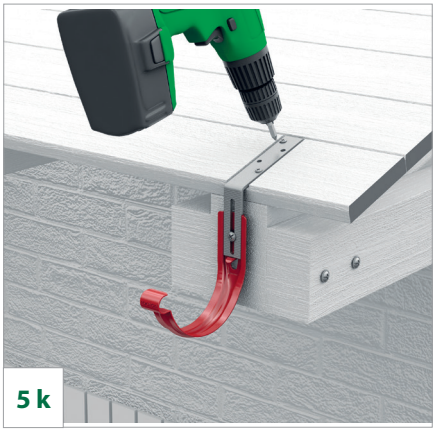
5 k

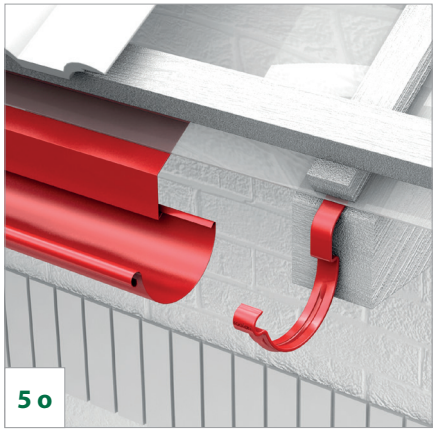
5 o

ПРИМЕЧАНИЕ:
Запрещается использование угловой шлифовальной машинки для выполнения этих работ.

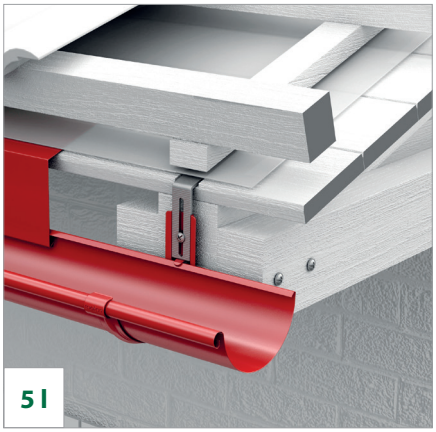
5 l

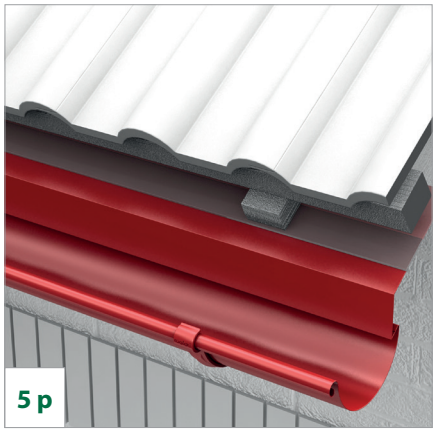
5 p

6. МОНТАЖ ЖЕЛОБОВ

До крепления желобов к крючкам, обозначается место расположения воронки (**RA**).

Для этого желоб укладывается на крючках без его крепления. Между первыми двумя крючками, где будет находиться труба, карандашом обозначается место расположения воронки **RA**) (рис. 6a и рис. 6b).

На первоначально обозначенном месте с помощью ножовки или ножниц по металлу вырезается отверстие для слива в желоб, которое не должно быть больше диаметра трубы (рис. 6c).

Для облегчения слива воды из трубы, обрезанные кромки загибаются наружу с помощью клещей (рис. 6e).

Внешняя сторона воронки **RA** крепится к желобу, а клеммы **RA** (после ее крепления на желобе) сгибаются по внутренней кромке желоба (рис. 6e и 6f).

После установки воронки в торце монтируется универсальная заглушка (**CU**). Она имеет автоблокирующие зубья и резиновую прокладку, которые обеспечивают надежное крепление заглушки на желоб. **CU** монтируется с помощью пластикового молотка или ручным прессованием.

В завершении, желоб укладывается на крючки и фиксируется нажатием у каждого крючка в отдельности.

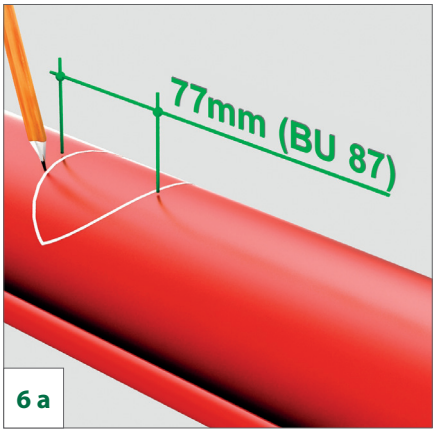

6 a

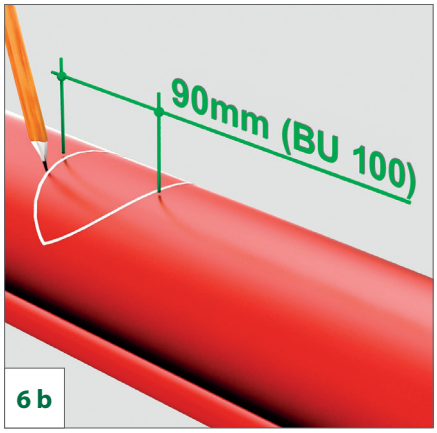

6 b

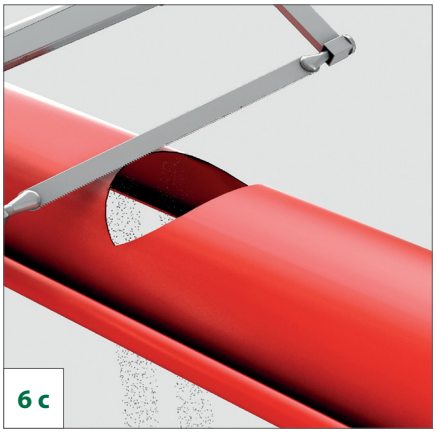
6 c

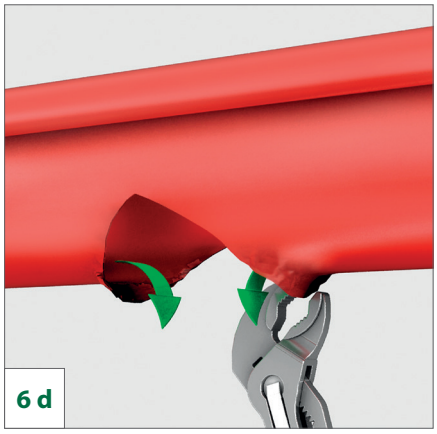
6 d

6 e

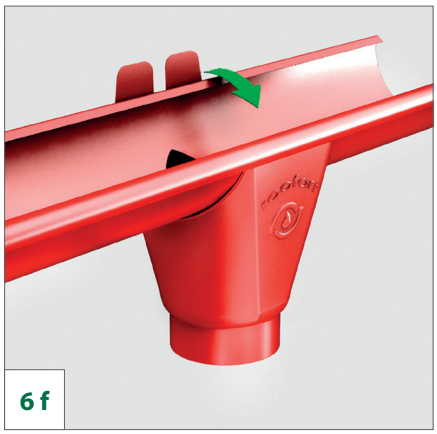
6 f

ПРИМЕЧАНИЕ:
Запрещается использование угловой шлифовальной машинки для выполнения этих работ.

ROOFARTGROUP® - ВСЕ ПРАВА ЗАЩИЩЕНЫ.

7. СОЕДИНЕНИЕ ЖЕЛОБОВ

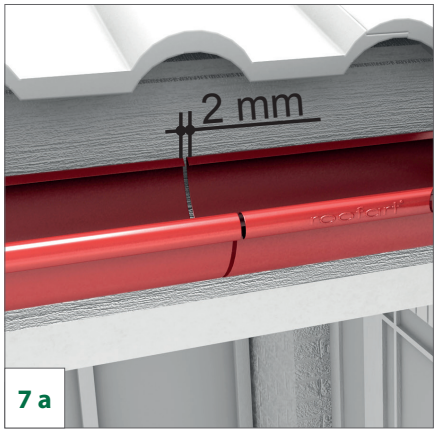

7 a

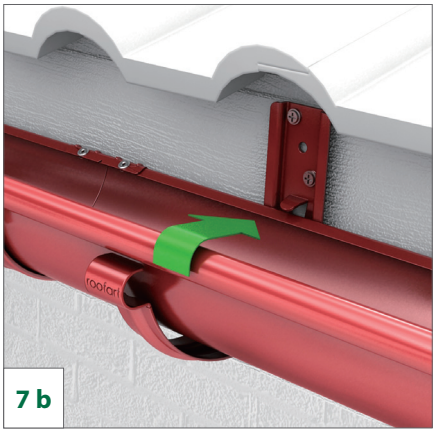
7 b

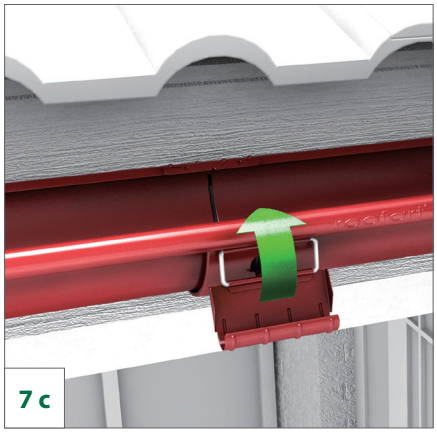
7 c

Два желоба, которые должны быть соединены, укладываются на крючки, без их крепления. Расстояние между кромками желобов должно составлять 2-3 мм (рис. 7a).

Затем желоба крепятся к крючкам простым нажатием на них у каждого крючка (рис. 7b).

Для соединения желобов монтируется хомут желоба (BJ) наложением вначале на нижнюю часть желобов и затем на внешнюю (круглую) часть. **BJ** укладываются на равном расстоянии от линии соединения желобов (рис. 7c). Крепежную деталь замыкают через внешнюю часть желобов, нажав в конце на предохранительную пластинку.

BJ имеет резиновую прокладку, обеспечивающую надлежащее соединение с желобами. Нет необходимости в нанесении силикона.

8. МОНТАЖ ВНУТРЕННИХ И ВНЕШНИХ УГЛОВ 90°

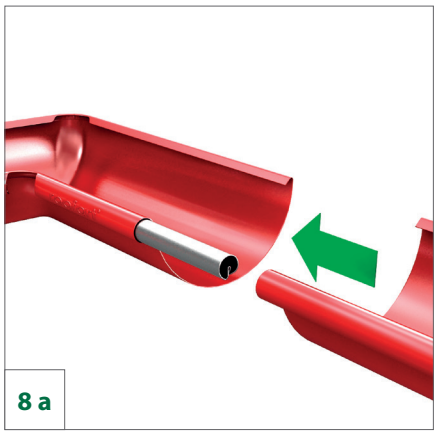
8 a

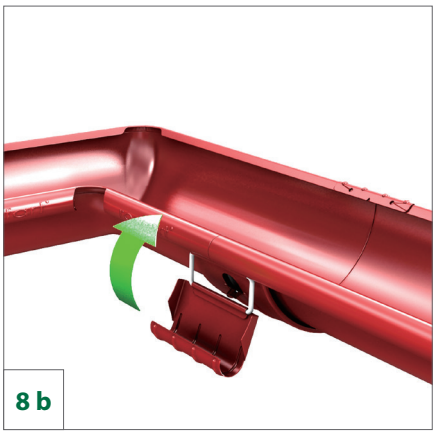
8 b

8 c

Внутренние углы / внешние углы ((**KI**/**KE**) крепятся соединением между ними с помощью **BJ** и **EJ** (соединитель желоба) (рис. 8b – 8c).

До монтирования **BJ**, чтобы обеспечить прочность при загибании соединения, у торцов **JB** и **KI**/**KE** монтируется соединитель желоба **EJ** (рис. 8a).

Для крепления соединения желоб/угла на хомуте желоба наносятся 4 поп-заклепки (рис. 8c).

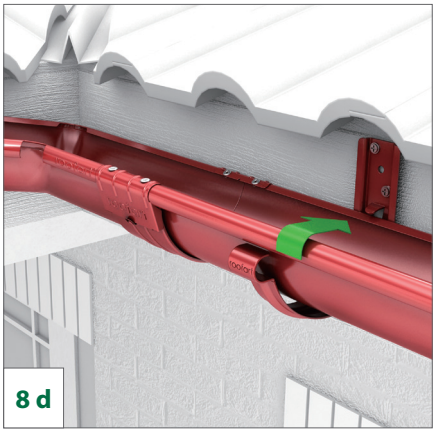
8 d

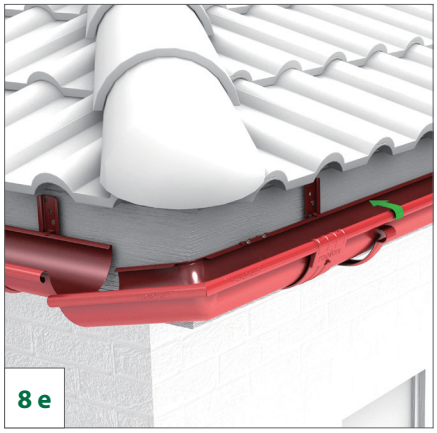
8 e

9. УСТАНОВКА ТРУБ

Трубы (**BU**) устанавливаются в обозначенных местах в зависимости от поверхности и вида кровли, с учетом длины свеса (см. *Определение подходящей системы*).

BU фиксируются на стене с помощью хомутов для трубы (**BB**), которые монтируются один под другим с помощью дюбелей.

BB монтируются с зажимами или без них, в зависимости от монтируемой площади.

ПРИМЕЧАНИЯ: *Для жесткой поверхности **BU** монтируются с двумя дюбелями на зажимах (рис. 9c).*

Для мягких поверхностей (полистироловых) **BU** монтируются с одним дюбелем и без зажимов (рис. 9e, 9g, 9f, 9h).

Максимальное расстояние между **BB** не должно превышать 2 метров (рис. 9a).

BU укладывается на хомут **BB**, который потом замыкается вручную двумя защелками (рис. 9i – 9j).

При необходимости, **BB** может быть открыт с помощью отвертки.

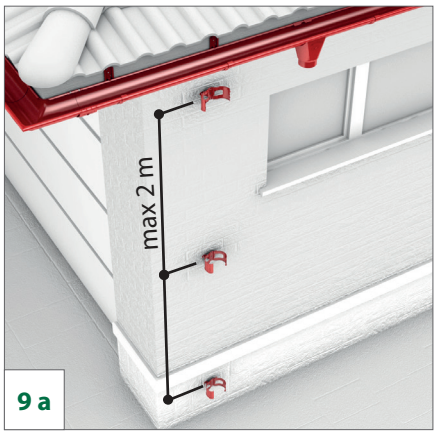

9 a

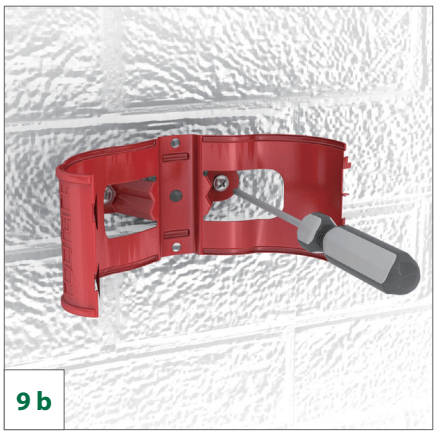
9 b

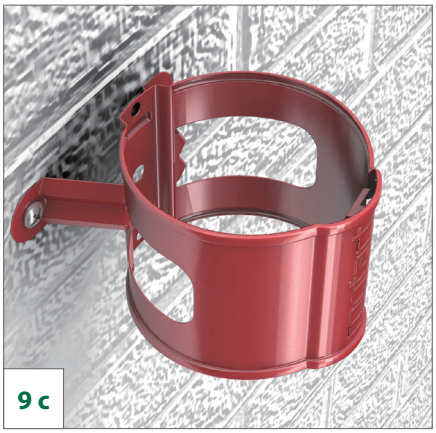
9 c

9 d

9 e

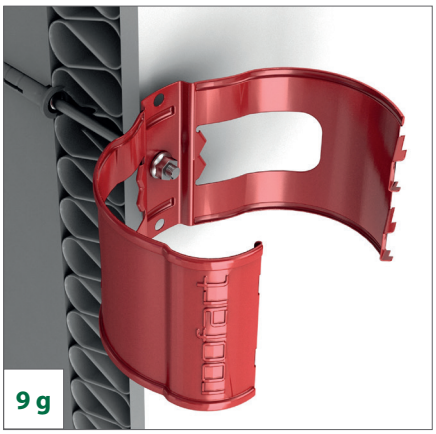
9 g

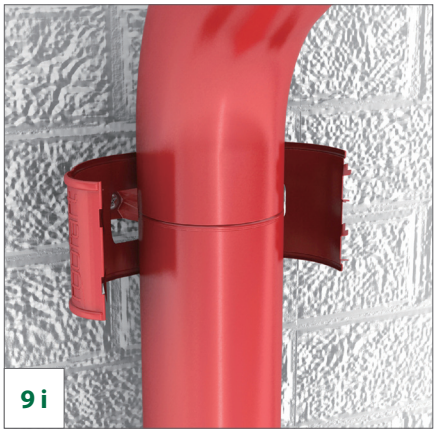
9 i

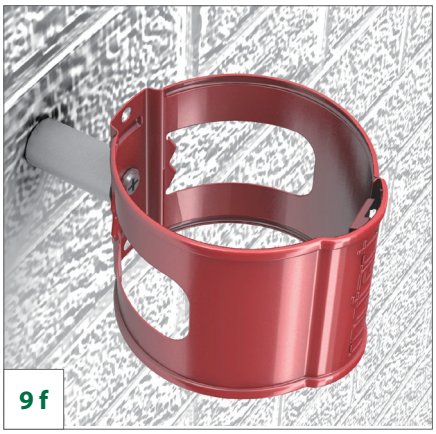
9 f

9 h

9 j

ROOFARTGROUP® - ВСЕ ПРАВА ЗАЩИЩЕНЫ.

10. МОНТАЖ КОЛЕН ТРУБ И СЛИВНЫХ КОЛЕН

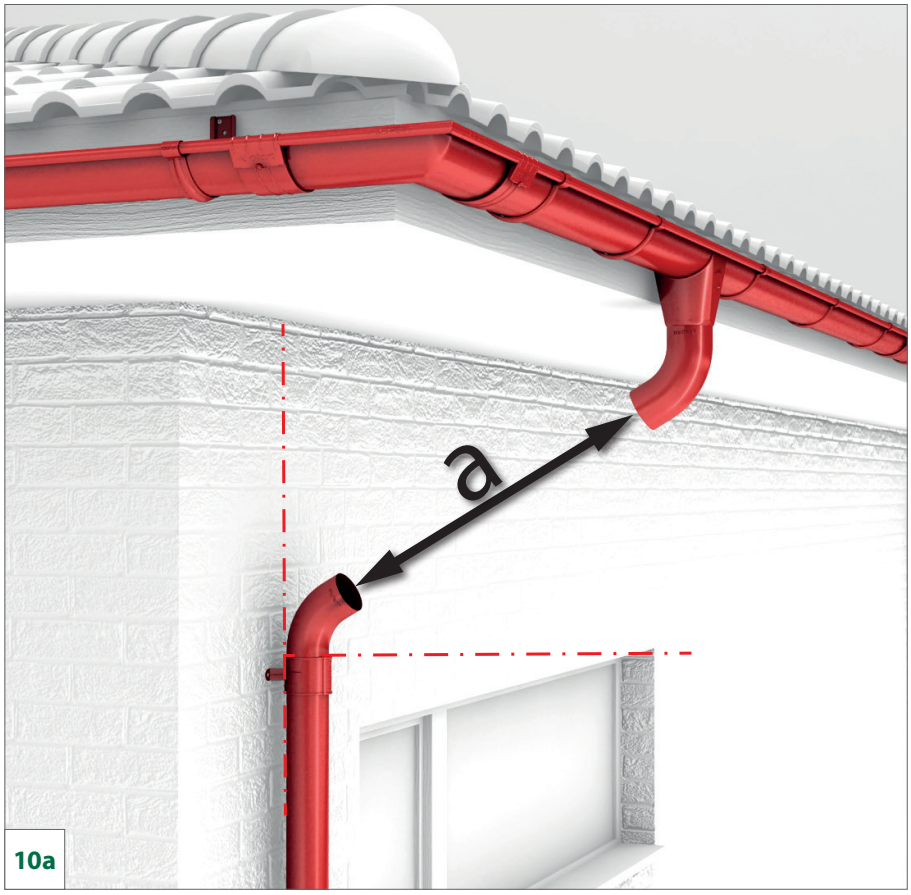

10a

Колено трубы (**CB**) под углом 600 используется для обхода препятствия или для изменения направления стока. Колено **CB** вверху соединяется с воронкой **RA**, а другой внизу с Трубой **BU**, закрепленной на стене (рис. 10a).

Между двумя **CB** устанавливается промежуточная труба (**PB**). Измеряется расстояние /a/ между коленами, к которому добавляется 100 мм, для обоих торцов трубы, которые входят в колена на 50 мм.

Сливное колено (**CE**) монтируется в нижнем торце **BU**. Колено трубы **CB** и сливное колено **CE** крепятся к трубе заклепками с двух сторон (рис. 10b - 10e).

ПРИМЕЧАНИЕ: *В случае монтажа дренажных систем сливное колено не применяется. Так, труба монтируется непосредственно с Дренажным соединителем (**RC**) и Водосточным декантером (**DEP**).*

10b

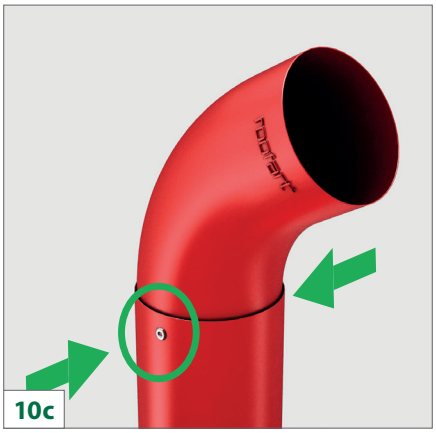
10c

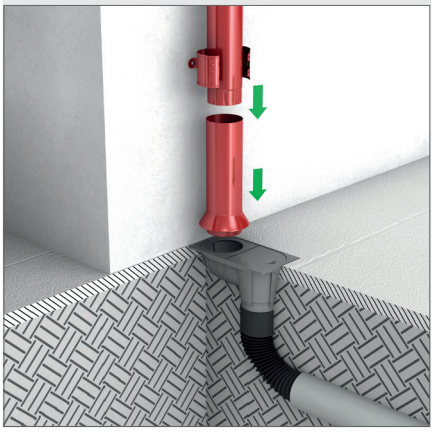

10d

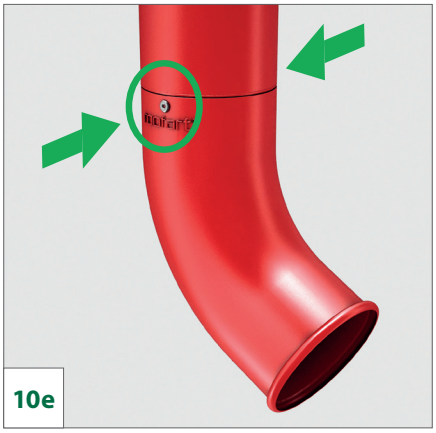
10e

10f

11. ДРУГИЕ ПРИНАДЛЕЖНОСТИ

Для отвода дождевой воды прямо в канализацию, между водосточной трубой и канализационной трубой монтируется Дренажный соединитель (**RC**) (рис. 11a-b).

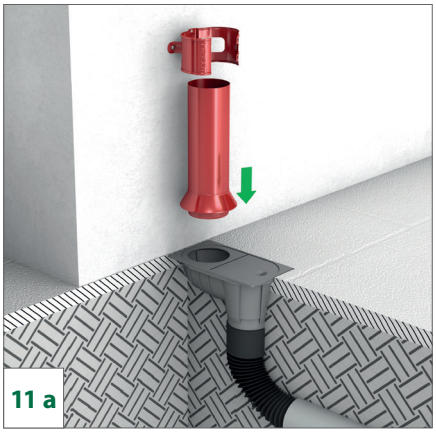
11 a

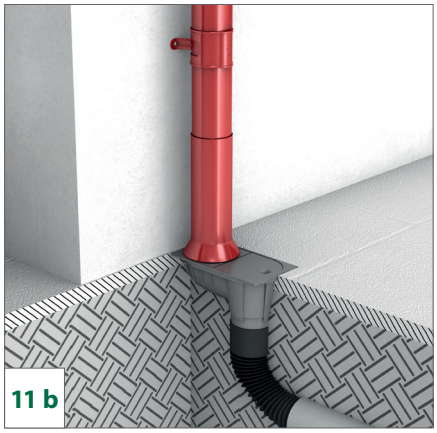
11 b

Для соединения двух труб **BU** в один сток используется Ответвитель **RB**, который монтируется так же, как и трубы (рис. 11c).

Элемент для сбора воды **EC** монтируется в **BU** и позволяет водозабор и последующее использование дождевой воды (рис. 11d).

11 c

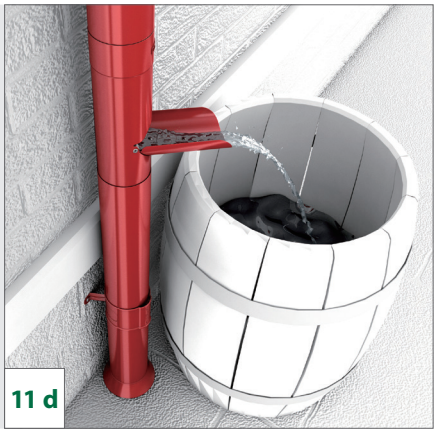
11 d

Универсальная заглушка **CU** устанавливается в торце желоба ручным нажатием или эластичным молотком.

Фиксируется без использования силикона (рис. 11e – 11f).

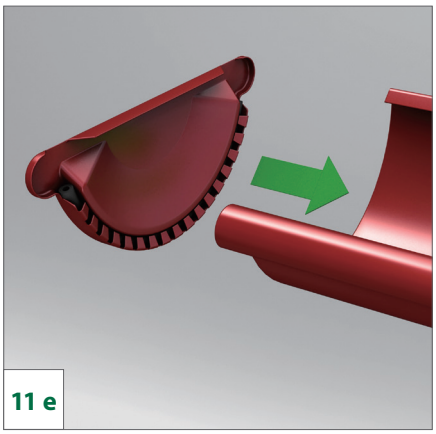
11 e

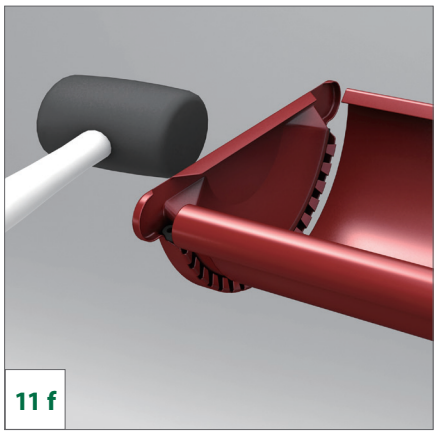
11 f

У кровлей без свеса для направления дождевой воды из разжелобка в трубу используется Водосборник **PC**. Эта деталь срезается под углом направления желобов и соединяется с ними (рис. 11g – 11h).

11 g

11 h

ROOFARTGROUP® - ВСЕ ПРАВА ЗАЩИЩЕНЫ.